외관조사망도 번호
B2_태성고가(T2)13(4k696~4k702)

호남고속선 태성고가(T2)_13(4.696~4.702km, S4-5)

T2
(하 행)

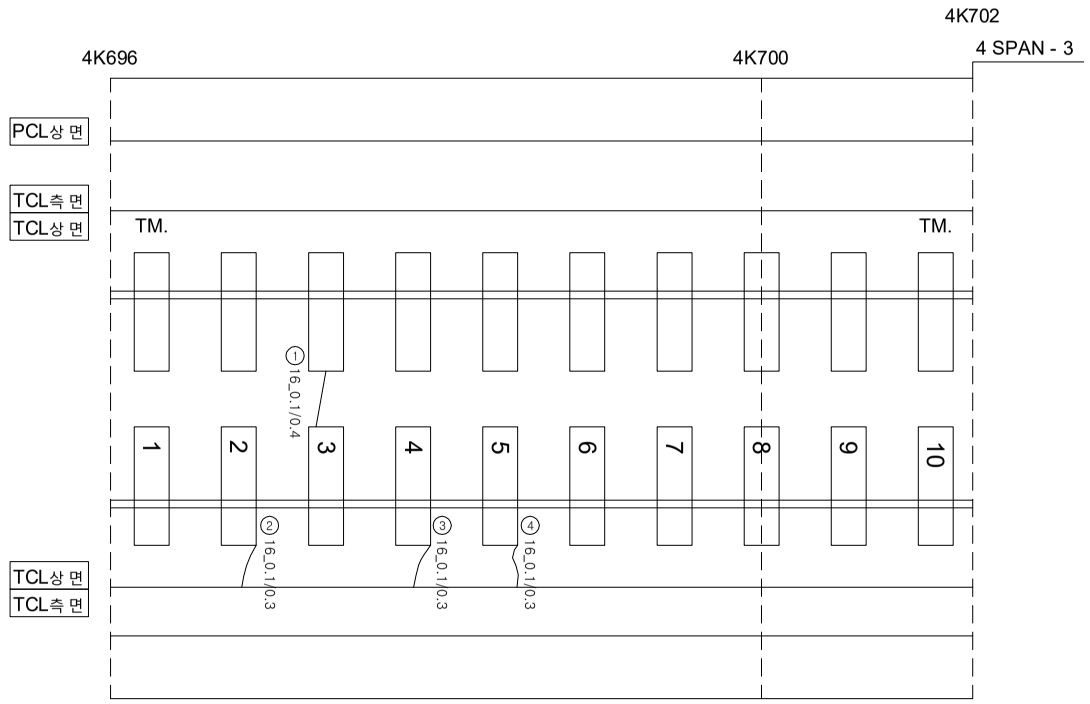

연번	손상	폭		연장		비고	연번	손상	폭		연장		비고
1	균열	0.1	㎜	0.4	m		56						
2	균열	0.1	㎜	0.3	m		57						
3	균열	0.1	㎜	0.3	m		58						
4	균열	0.1	㎜	0.3	m		59						
5							60						
6							61						
7							62						
8							63						
9							64						
10							65						
11							66						
12							67						
13							68						
14							69						
15							70						
16							71						
17							72						
18							73						
19							74						
20							75						
21							76						
22							77						
23							78						
24							79						
25							80						
26							81						
27							82						
28							83						
29							84						
30							85						
31							86						
32							87						
33							88						
34							89						
35							90						
36							91						
37							92						
38							93						
39							94						
40							95						
41							96						
42							97						
43							98						
44							99						
45							100						
46							101						
47							102						
48							103						
49							104						
50							105						
51							106						
52							107						
53							108						
54							109						
55							110						

시 행 사	용 역 명	용 역 사	과 업 참 여 자		균열			
			과 업 책 임 자	분 야 별 책 임 자				
KORAIL 한국철도공사 KOREA RAILROAD	2017년도 호남고속선 오송-광주송정간 콘크리트궤도 점검용역	(주)한국구조물안전연구원 (주)한국국토안전연구원 (재)한국건설품질연구원	이 복 영	라 윤 강 김 경 기 윤 석 기	0.2/2.0 (0.3㎜이하 : 흑색)	침목도상분리	재료분리	
					0.4/2.0 (0.3㎜초과 0.5㎜이하 : 청색)	망상	철근노출	
					0.6/2.0 (0.5㎜초과 1.0㎜미만 : 적색)	박리,박락,파손	누수,습윤부	
					1.0/2.0 (1.0㎜이상 : 분홍색)	백태	시공이음분리,층분리	